平成26年度　県下高校サッカー大会

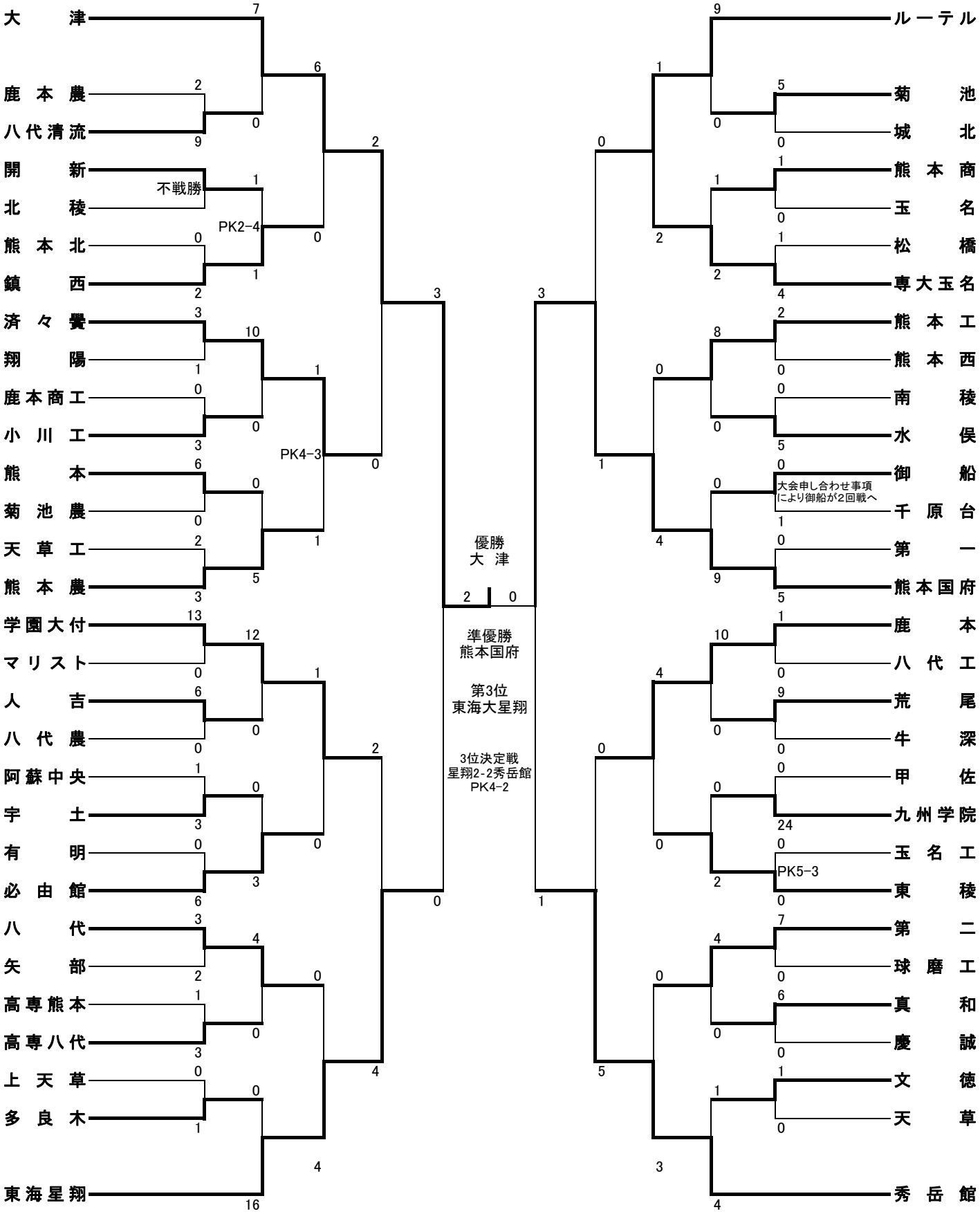
大津 7
鹿本農 2
八代清流 9
開新 不戦勝
北稜 1
熊本北 0
鎮西 2
済々黌 3
翔陽 1
鹿本商工 0
小川工 3
熊本 6
菊池農 0
天草工 2
熊本農 3
学園大付 13
マリスト 0
人吉 6
八代農 0
阿蘇中央 1
宇土 3
有明 0
必由館 6
八代 3
矢部 2
高専熊本 1
高専八代 3
上天草 0
多良木 1
東海星翔 16
6
0
PK2-4
2
0
1
PK4-3
3
10
0
1
0
12
0
1
0
2
0
3
4
0
0
4
0
0
0
2
0
1
0
0
0
1
0
5
0
3
0
1
0
4
0
1
0
2
0
1
0
4
0
1
0
2
0
1
0
4
0
1
0
2