県下バスケットボール選手権大会

期　日：平成29年10月9・14・15・21・22日
会　場：東海大星翔・濟々黌・熊本農業・大津・菊池

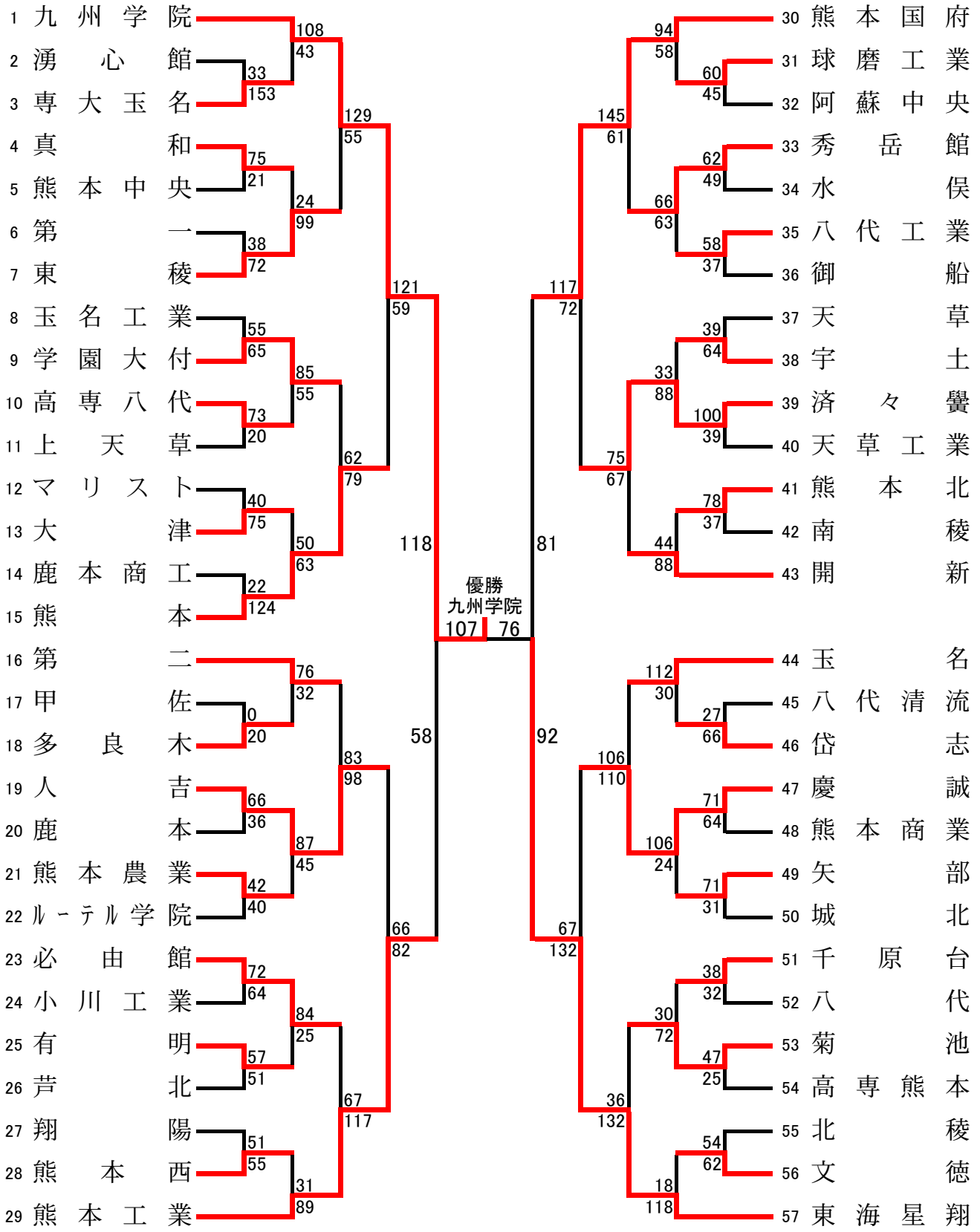

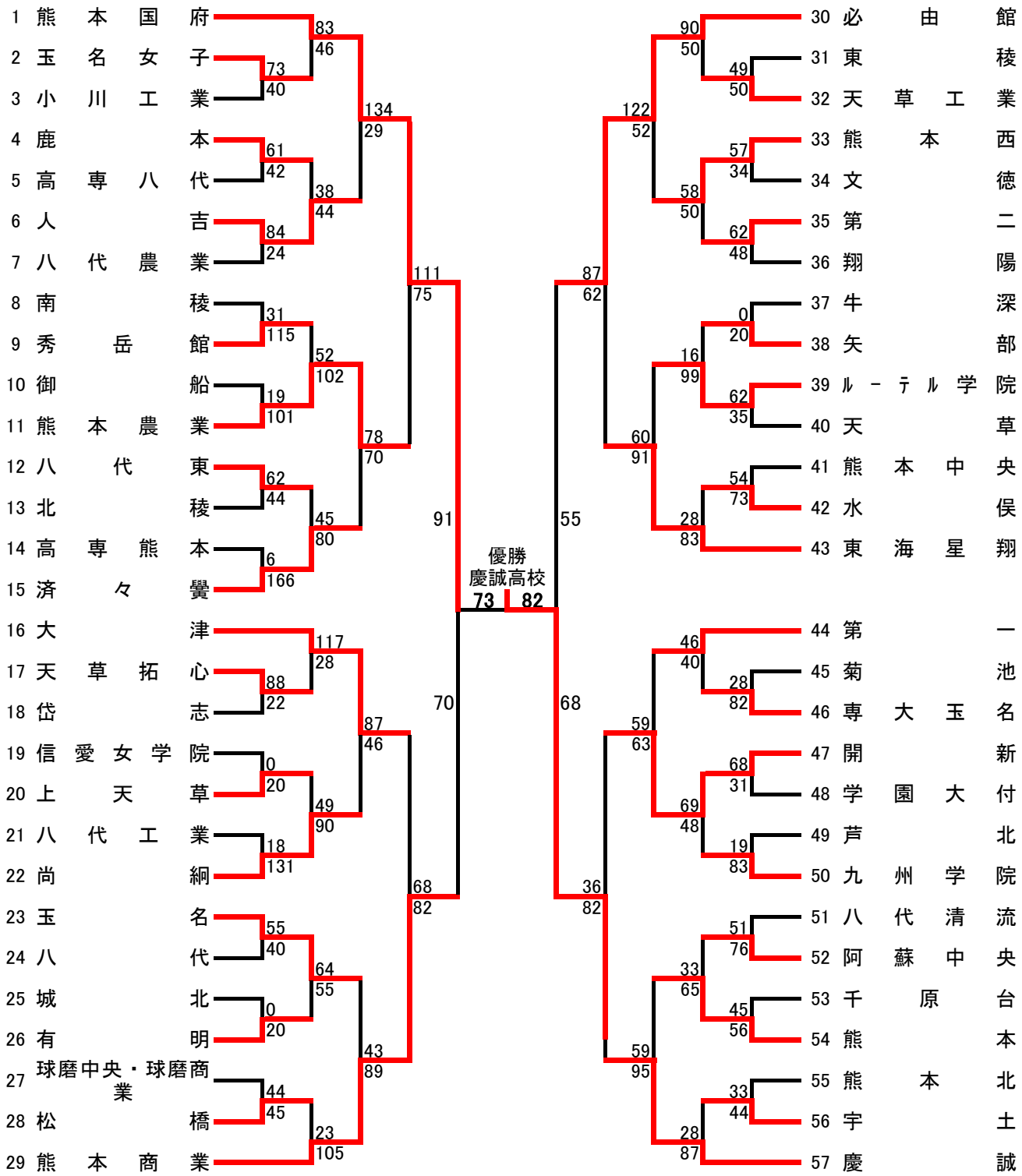
1 熊本国府
2 玉名女子
3 小川工業
4 鹿本
5 高専八代
6 人吉
7 八代農業
8 南稜
9 秀岳館
10 御船
11 熊本農業
12 八代東
13 北稜
14 高専熊本
15 済々黌
16 大津
17 天草拓心
18 岱志
19 信愛女学院
20 上天草
21 八代工業
22 尚絅
23 玉名
24 八代
25 城北
26 有明
27 球磨中央・球磨商業
28 松橋
29 熊本商業
30 必由館
31 東稜
32 天草工業
33 熊本西
34 文徳
35 第二
36 翔陽
37 牛深
38 矢部
39 ルーテル学院
40 天草
41 熊本中央
42 水俣
43 東海星翔
44 第一
45 菊池
46 専大玉名
47 開新
48 学園大付
49 芦北
50 九州学院
51 八代清流
52 阿蘇中央
53 千原台
54 熊本
55 熊本北
56 宇土
57 慶誠
優勝
慶誠高校
73 82